Avid Editing Application

更新履歴

日付	内容
11/21/2016	v8.6.5 の修正項目を更新

重要: ソフトウェアの最新アップデートは、www.avid.com/us/support/downloads からダウンロードできます。 上記サイトから最新のアップデート情報を定期的にご確認ください。

v8.6.5 の変更点

Media Composer v8.6.5 では、以下の項目が変更されました。

Avid Artist DNxIO ドライバーサポート

Desktop Video v10.8 がサポートされました。

Mac OS 認証

Mac OS 10.12.1 が認証されました。

Media Composer が作成するフォルダーの表示

共有プロジェクトにアクセスすると、Media Composer はシステムデータを保存するためのフォルダーを作成します。このフォルダーはユーザー用に作成されるものではありませんが、共有プロジェクトを使用するユーザーのプロジェクトウィンドウ内のビンタブに表示されていました。したがって、例えばそのプロジェクトを共有しているユーザー数が多い場合は、表示されるフォルダー数が非常に多くなってしまっていました。このリリースでは、Media Composer が作成するフォルダーを表示しません。ビンリストはより簡潔になり、管理しやすくなります。

フォルダーに基づいたビンの作成

ソースブラウザーからより素早くメディアを取り込み、また、取り込み元のフォルダー名を元にビンの名前をつける機能を追加しました。メディアをリンクまたはインポートするとき、取り込み先のビンを決める必要はありません。フォルダーを選び、ソースブラウザーで「Create bin based on folder」を選択してください。

フォルダー名を元にビンを作成するには:

1. [ツール] メニュー > [ソースブラウザ]を選択します。
2. リンクまたはインポートしたいメディアが含まれているフォルダーを選びます。
3. [保存先ビン]プルダウンメニューから、[Create bin based on folder]を選択します。

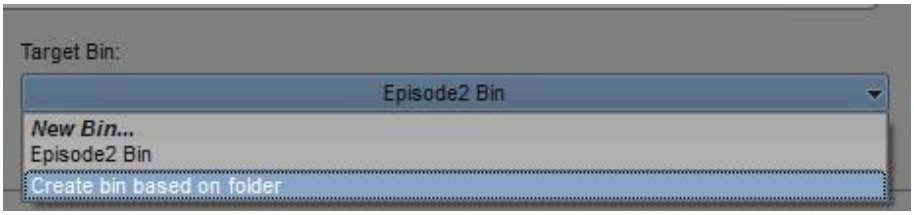

4. [リンク]または[インポート]を選びます。

   メディアが含まれていたフォルダーと同じ名前のビンが作成され、メディアがリンクまたはインポートされます。

このオプションを選択した場合、フォルダー内の（すべてではなく）一部のメディアを選択した場合でも、フォルダー名がついたビンが作成されます。

Media Composer におけるビン命名の法則は以下の通りです（太枠で示されたフォルダーまたはファイルが、取り込み時に選択したフォルダーまたはファイルです）。

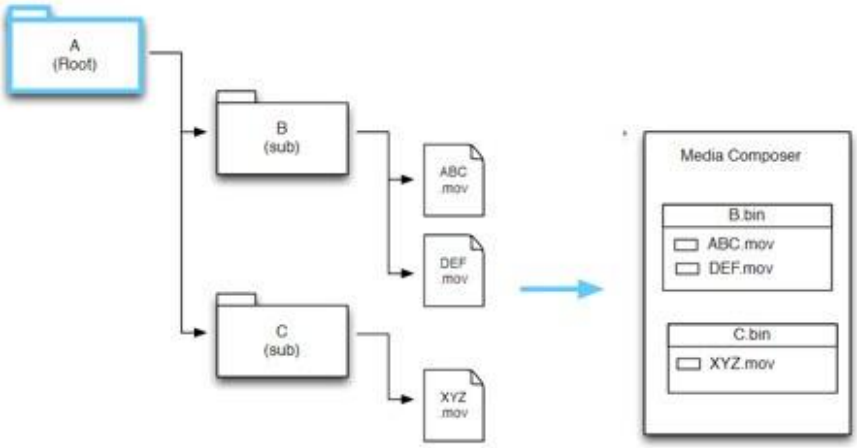

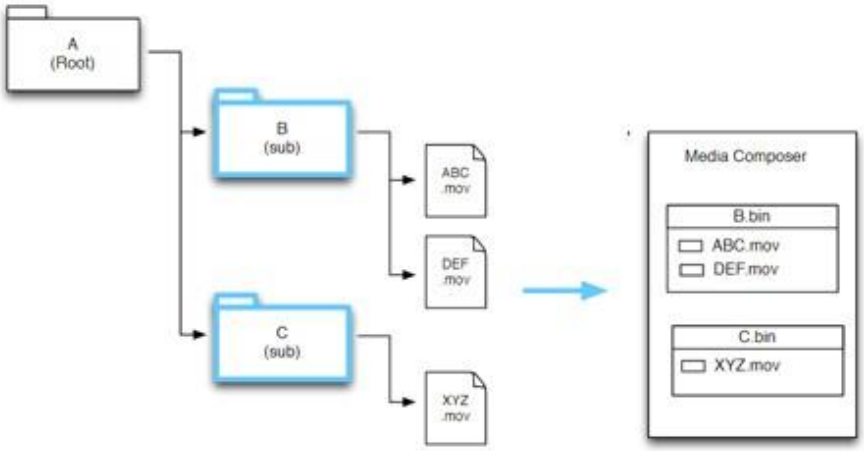

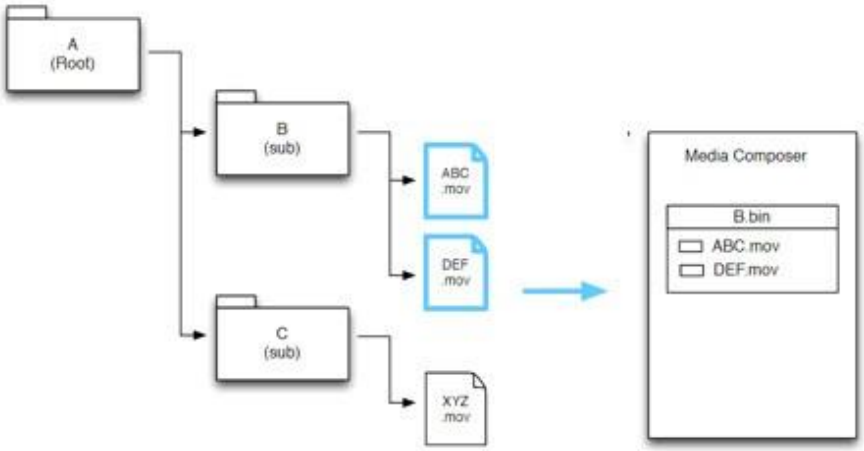

v8.6.5 の修正項目

以下の項目は修正されました。

- **Bug Number:** MCCET-1102. AMA リンクされた AVC-Intra メディアを OP-Atom にコンソリデートするとき、先頭フレームの 512byte 分を切り捨ててしまう。

- **Bug Number:** MCCET-1533. シークエンスを Send to Playback すると、On Air 映像が黒くなることがある。

- **Bug Number:** MCCET-1328. タイトルツールで文字を選択すると、ハイライトされている文字が選択状態を維持できないことがある。

- **Bug Number**: MCCET-1017. 英語ロケール環境でロシア語キーボードに切り替えると、タイトルツールで作業中に Ctrl+Z、Ctrl+C、Ctrl+V、Ctrl+X がそれぞれ Undo、コピー、ペースト、カットとして機能しない。

- **Bug Number**: MCCET-1167. タイトルツールで Ctrl+A で全選択を行うと、白いボックスが表示される。

- **Bug Number**: MCCET-1526. J キーで逆方向にシャトル再生すると“AudioStreamReader” エラーが出ることがある。

- **Bug Number**: MCCET-1504. OP1a ファイルを異なるフォーマットにトランスコードしようとすると、Exception エラーが出ることがある。

- **Bug Number**: MCCET-560. “Always Transcode”オプションを On にして Send to Playback を実行した後、オリジナルのシークエンスがトランスコードされた.new クリップとリンクしてしまう。

- **Bug Number**: MCCET-1482. 同一タイムコード上に打たれたマーカーが消えたり、表示されなくなったりすることがある。

- **Bug Number**: MCCET-1359. MediaCentral である制限を削除すると、クリップ上の同じ場所に打たれた以降の制限が Media Composer 上で表示されなくなる。

- **Bug Number**: MCCET-1501. 先頭にフィラーがある状態でオーディオダッキングを実行すると、レベルが正しく設定されないことがある。

- **Bug Number**: MCCET-86. Perf がスリップした状態のサブクリップのオーディオに AudioSuite エフェクトをかけると、正しくレンダリングできない。

- **Bug Number**: MCCET-1472. 日本語ロケールで使用すると、メニューの一部がグレイアウトする。

- **Bug Number**: MCCET-1464. Media Composer v7.x システムで作成したオーディオエフェクトを含むビンを、Media Composer v8.6.2 システムで開こうとすると、Exception エラーが出る。

- **Bug Number**: MCCET-1442. 以前にインポートされ、デコンポーズされたマスタークリップをバッチインポートしようとすると、“Exception: Cannot quick import a mixed resolution QuickTime movie” エラーが出る。

- **Bug Number**: MCCET-1430. ステレオ 3D クリップを EDL 出力すると、モノラル映像として出力され、すべてのクリップやソースの情報が表示されない。

- **Bug Number**: MCCET-1452. XDCAM EX .mov ファイルを再生しようとすると、“SFPlay Timeout” エラーが出ることがある。

- **Bug Number**: MCCET-1495. .wav ファイルが間違ったタイムコードでインポートされることがある。

- **Bug Number**: MCCET-1205. 設定したクリップカラーが入れ替わってしまう

- **Bug Number**: MCCET-1383. サブシークエンスを作ったとき、マーカーが渡らないことがある。

- **Bug Number**: MCCET-1477. Avid AREMA AMT Service and Agent で作成されたクリップを含んだシークエンスの再生が遅くなる。

- **Bug Number**: MCCET-37. カスタムで作成したカラーコレクションのテンプレートが間違ったトラックに適用される。

- **Bug Number**: MCCET-1548. オーディオの方がビデオより長い状態のグループクリップをチェックインすると、デュレーションのタイムコードフォーマットが間違ってしまう。

- **Bug Number**: MCCET-1449. AMA リンクされた XDCAM クリップに対して、800%以上のモーションエフェクトを適用できない。

Legal Notices

Product specifications are subject to change without notice and do not represent a commitment on the part of Avid Technology, Inc.

The software described in this document is furnished under a license agreement. You can obtain a copy of that license by visiting Avid's Web site at www.avid.com. The terms of that license are also available in the product in the same directory as the software. The software may not be reverse assembled and may be used or copied only in accordance with the terms of the license agreement. It is against the law to copy the software on any medium except as specifically allowed in the license agreement.

No part of this document may be reproduced or transmitted in any form or by any means, electronic or mechanical, including photocopying and recording, for any purpose without the express written permission of Avid Technology, Inc.

Copyright © 2016 Avid Technology, Inc. and its licensors. All rights reserved.

Attn. Government User(s). Restricted Rights Legend

U.S. GOVERNMENT RESTRICTED RIGHTS. This Software and its documentation are “commercial computer software” or “commercial computer software documentation.” In the event that such Software or documentation is acquired by or on behalf of a unit or agency of the U.S. Government, all rights with respect to this Software and documentation are subject to the terms of the License Agreement, pursuant to FAR §12.212(a) and/or DFARS §227.7202-1(a), as applicable.

This product may be protected by one or more U.S. and non-U.S patents. Details are available at www.avid.com/patents.

Trademarks

Avid, the Avid Logo, Avid Everywhere, Avid DNXHD, Avid DNXHR, Avid Nexis, AirSpeed, Eleven, EUCON, Interplay, iNEWS, ISIS, Mbox, MediaCentral, Media Composer, NewsCutter, Pro Tools, ProSet and RealSet, Maestro, PlayMaker, Sibelius, Symphony, and all related product names and logos, are registered or unregistered trademarks of Avid Technology, Inc. in the United States and/or other countries. The Interplay name is used with the permission of the Interplay Entertainment Corp. which bears no responsibility for Avid products. All other trademarks are the property of their respective owners. For a full list of Avid trademarks, see: http://www.avid.com/US/about-avid/legal-notices/trademarks.

Adobe and Photoshop are either registered trademarks or trademarks of Adobe Systems Incorporated in the United States and/or other countries. Apple and Macintosh are trademarks of Apple Computer, Inc., registered in the U.S. and other countries. Windows is either a registered trademark or trademark of Microsoft Corporation in the United States and/or other countries. All other trademarks contained herein are the property of their respective owners.

Avid Media Composer ReadMe • Created 11/21/16